Waschschalenarmatur

Artikelnummer: PGEUROPA7

PaulGurkes GmbH

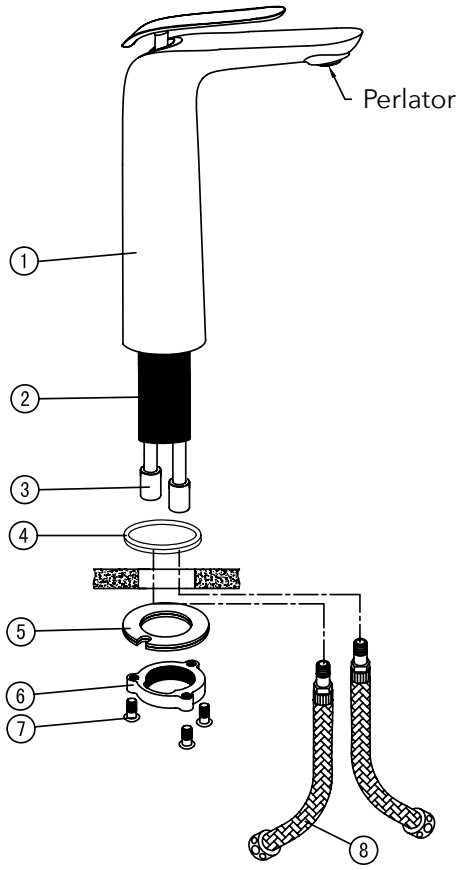

Komponenten

Nr.	Komponente	Anzahl
1	Armaturkörper	1
2	Sockel	1
3	Anschlüsse	1
4	Dichtung	1
5	Unterlegscheibe	1
6	Fixierung	1
7	Schrauben	3
8	Flexschläuche	2

Informationen

Aus massivem Messing
Verchromt / Einbrennlack
Neoperl - PERLATOR® Coin Slot
Keramikkartusche

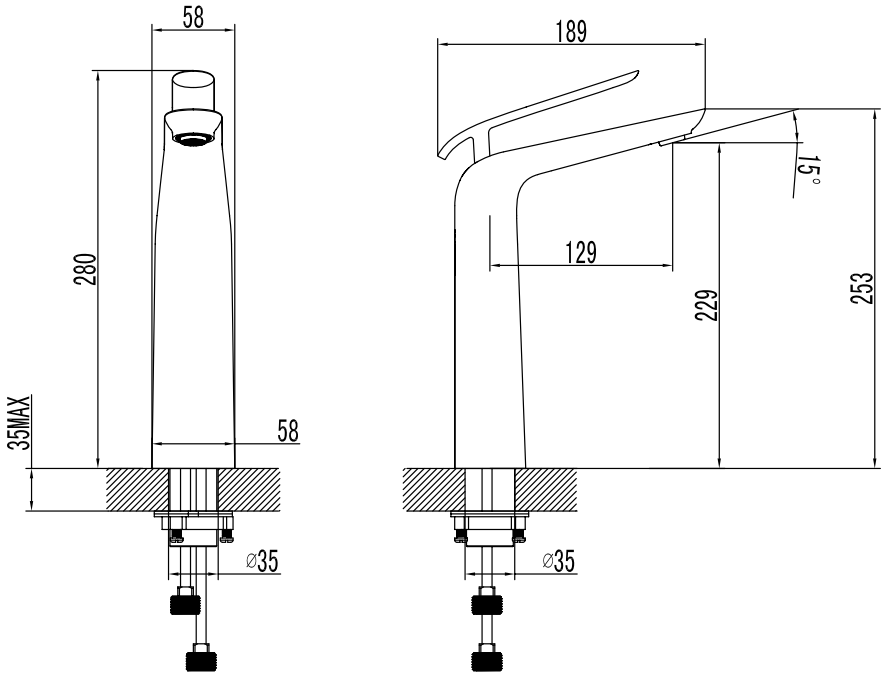

Flexschläuche

DVGW geprüft und zugelassen

Bedienung

- Regeln Sie die Intensität des Wassers mit dem Griff in vertikaler Richtung.
- Regeln Sie die Temperatur des Wassers in horizontaler Richtung.

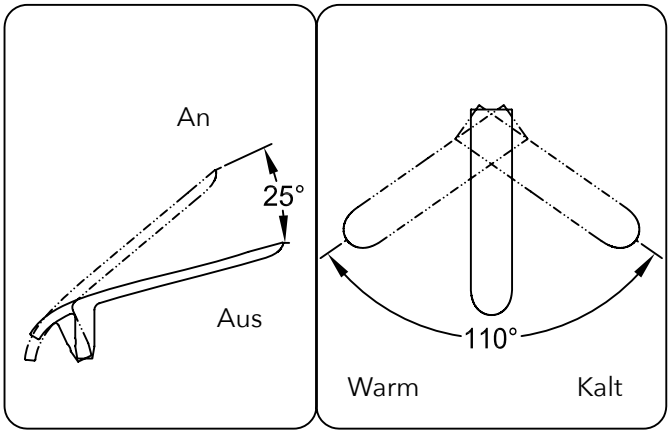

Installationsschritte

- Montieren Sie die Armatur wie im Anordnungsplan auf Seite 1.
- Ziehen Sie die Flexschläuche an der Armatur handfest an.
- Befestigen Sie die Armatur am Waschbecken und schließen Sie die Leitungen an die Eckventile an.
- Demontieren Sie den Perlator der Armatur und spülen Sie die Leitung mindesten zwei Minuten.
- Ziehen Sie die Schläuche erneut handfest an und überprüfen Sie die Montage auf Dichtheit.

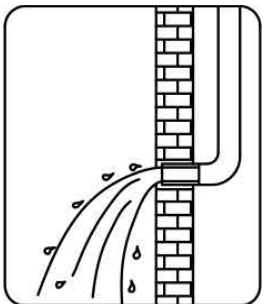

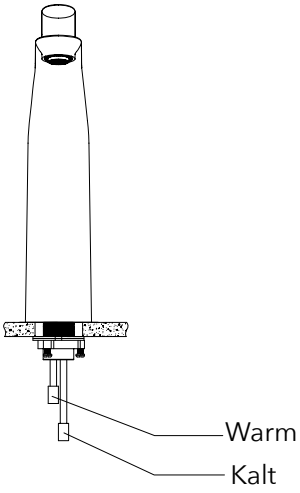

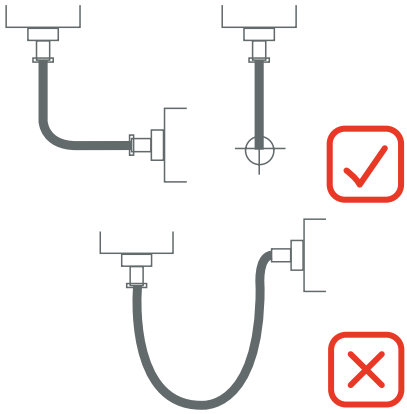

Installationshinweise

- Beachten Sie bei der Installation alle erforderlichen gesetzlichen und nationalen Bestimmungen (anerkannte Regeln der Technik) und halten Sie diese ein.
- Wir behalten uns das Recht vor, Aktualisierungen, Änderungen oder Ergänzungen an den bereitgestellten Informationen und Daten vorzunehmen.