Duschsystem SELECT mit Wasserfall

Artikelnummer: PGSETQV7

PaulGurkes GmbH

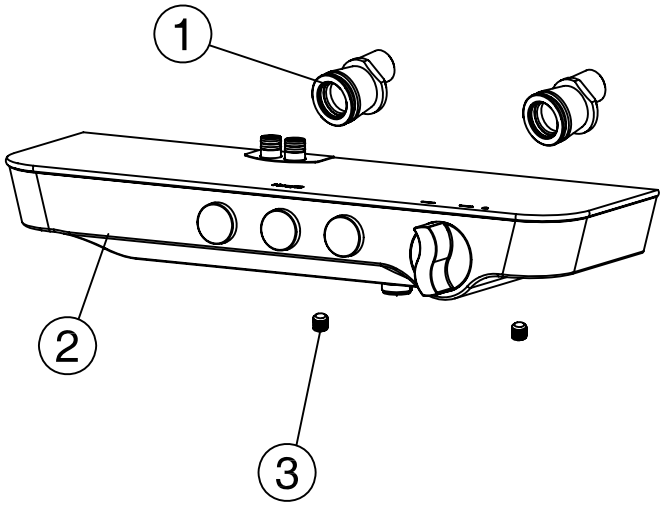

Komponenten

Nr.	Komponente	Anzahl
1	S-Anschluss	2
2	Armatur	1
3	Madenschraube	2
4	**Zertifikat** unter: www.paulgurkesshop.de	1

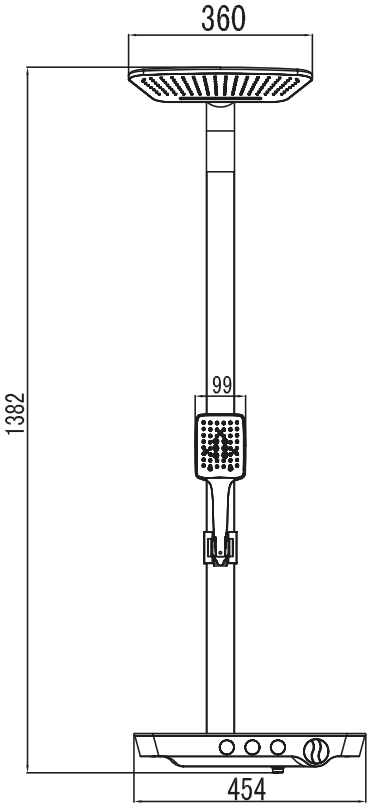

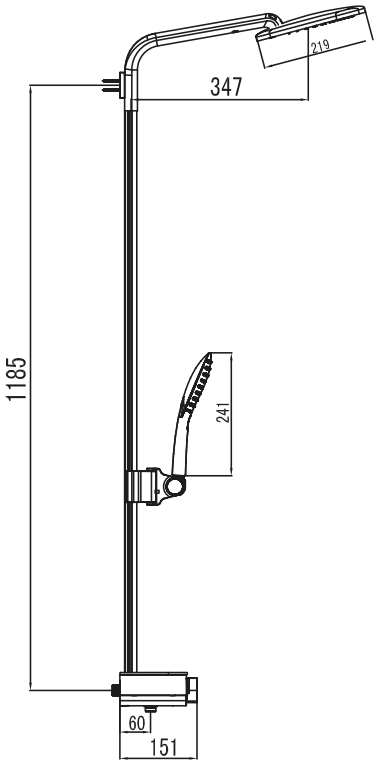

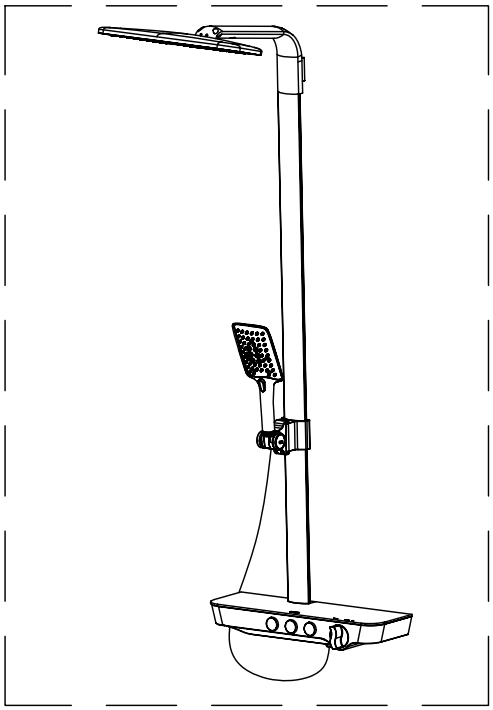

Säuberung & Wartung

Um eine gleichbleibende Qualität zu gewährleisten, ist folgendes zu beachten:

- Mit sauberem Wasser abspülen & mit Mikrofasertuch trocknen.
- Schmutz nur mit milden Reinigungsmitteln entfernen.
- Benutzen Sie keine Scheuermilch, Polierpaste, Papiertücher, etc.
- Benutzen Sie keine säurehaltigen Reinigungsmittel oder Seife.

PaulGurkes Qualität

- Herzlichen Glückwunsch zum Kauf Ihres PaulGurkes Qualitätsproduktes. Unsere Produkte sind technisch ausgereift und unter Verwendung hochwertiger Materialien gefertigt.
- Jedes Produkt unterzieht sich einer handverlesenen Qualitätskontrolle.
- Sollten Sie mit unseren Produkten nicht zufrieden sein, kontaktieren Sie uns.

Installationshinweise

- Links Warmwasser
- Rechts Kaltwasser
- Montieren Sie die S-Anschlüsse und dichten diese bauseits ab.
- Fixieren Sie die Armatur wie im unteren Schaubild.
- Montieren Sie nun das Steigrohr des Duschsystems.

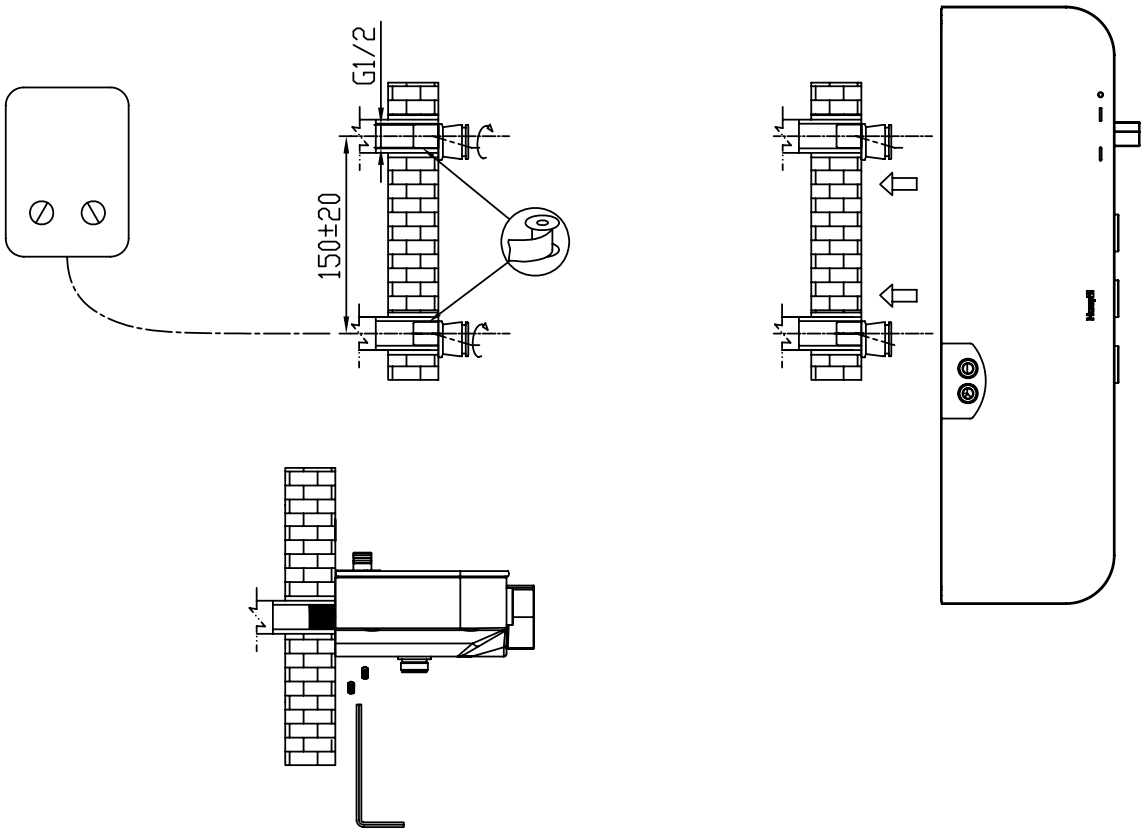

Bedienung

- Schalten Sie die Verbraucher mit den SELECT-Ventilen.
- Durch Drehen des Reglers können Sie vom ECO-Modus bis hin zum Warmwasser regeln

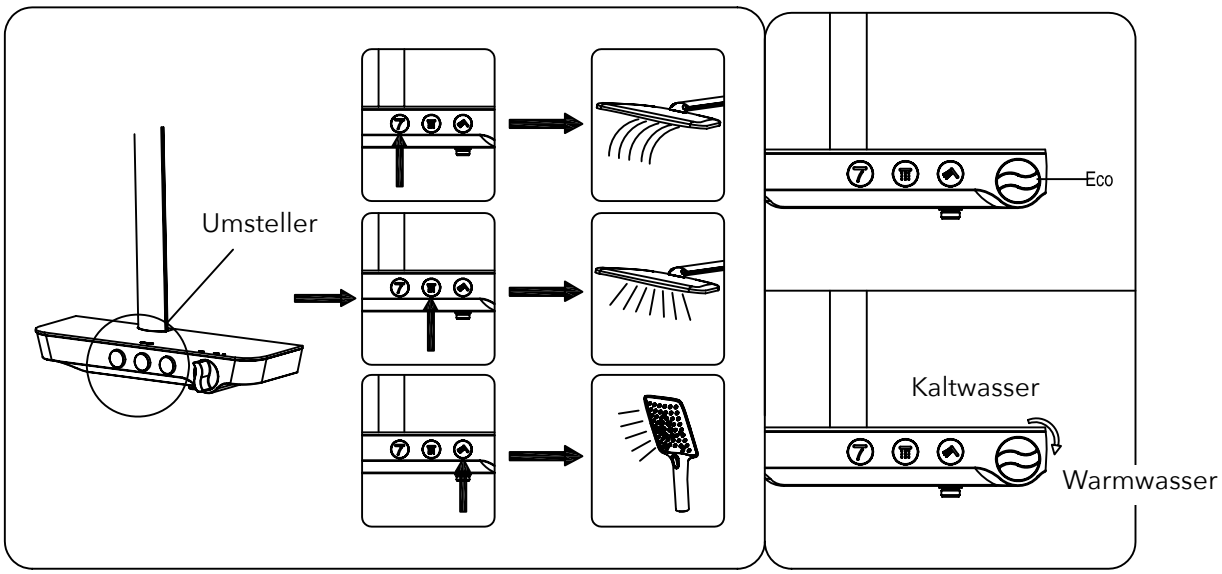

Wir behalten uns das Recht vor, Aktualisierungen, Änderungen oder Ergänzungen an den bereitgestellten Informationen und Daten vorzunehmen.