Wannenrandarmatur 4-Loch Retro

Artikelnummer: PG28T4

PaulGurkes GmbH

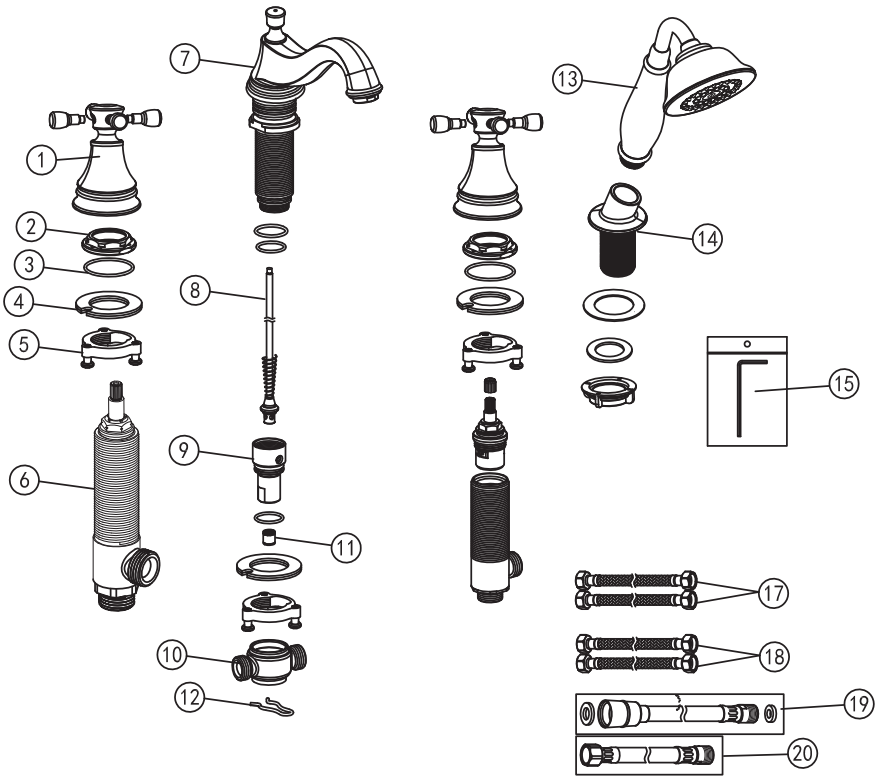

Komponenten

Nr.	Komponente	Anzahl
1	Drehregler	2
2	Mutter	2
3	Dichtung	2
4	Ring	2
5	Befestigung	2
6	Ventilkörper	2
7	Auslauf	1
8	Umsteller	1
9	Gehäuse	1
10	Verteiler	1
11	Rückflussverhinderer	1
12	Splint	1
13	Handbrause	1
14	Halterung	1
15	Montagematerial	1
17	Verbindungsschlauch	2
18	Warm- und Kaltwasserschlauch	2
19	Brauseschlauch	1
20	Brauseschlauch Anschluss 360°	1
21	**Zertifikat** unter: www.paulgurkesshop.de	1

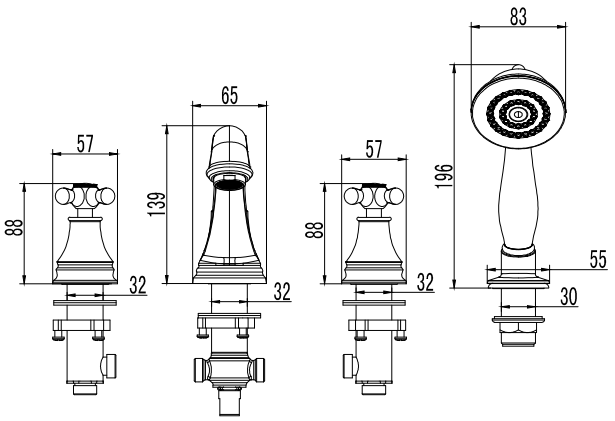

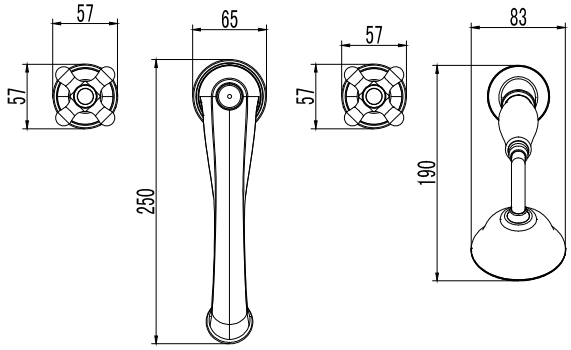

Installationshinweise

- Beachten Sie bei der Installation alle erforderlichen gesetzlichen und nationalen Bestimmungen (anerkannte Regeln der Technik) und halten Sie diese ein.
- Der Brauseschlauch besteht aus zwei Schläuchen. Diese Verbindung ist durch ein 360°-drehbares Anschlussstück verdrehsicher.

Bedienung

- Links Warmwasser
- Rechts Kaltwasser
- Durch Drehen der Bedienelemente wird die Temperatur geregelt.
- Durch Ziehen des Hebels am Bedienelement des Auslaufes, wird zwischen den Verbrauchern geschaltet.

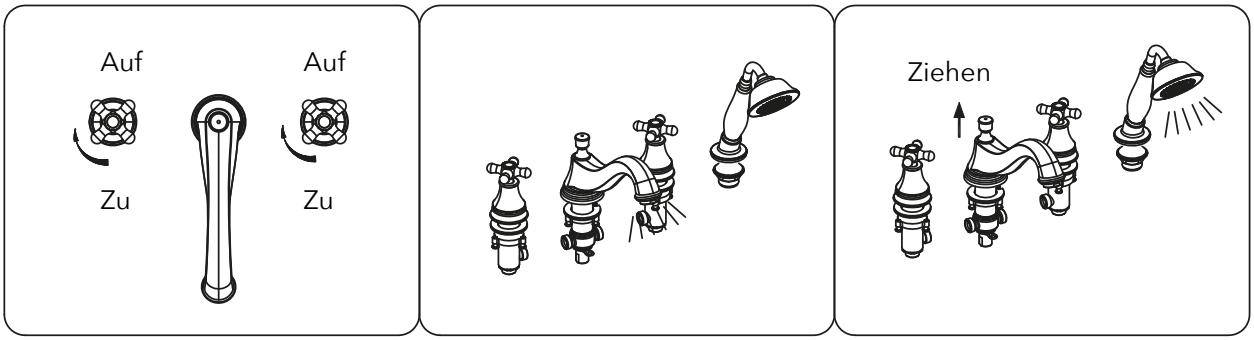

Leitungen

- Schließen Sie die Warm-/Kaltwasserleitungen an.
- Schließen Sie die Warm-/Kaltwasserleitung an den Auslauf an.
- Schließen Sie die Handbrause an den unteren Abgang des Umsteller (Auslauf) an.

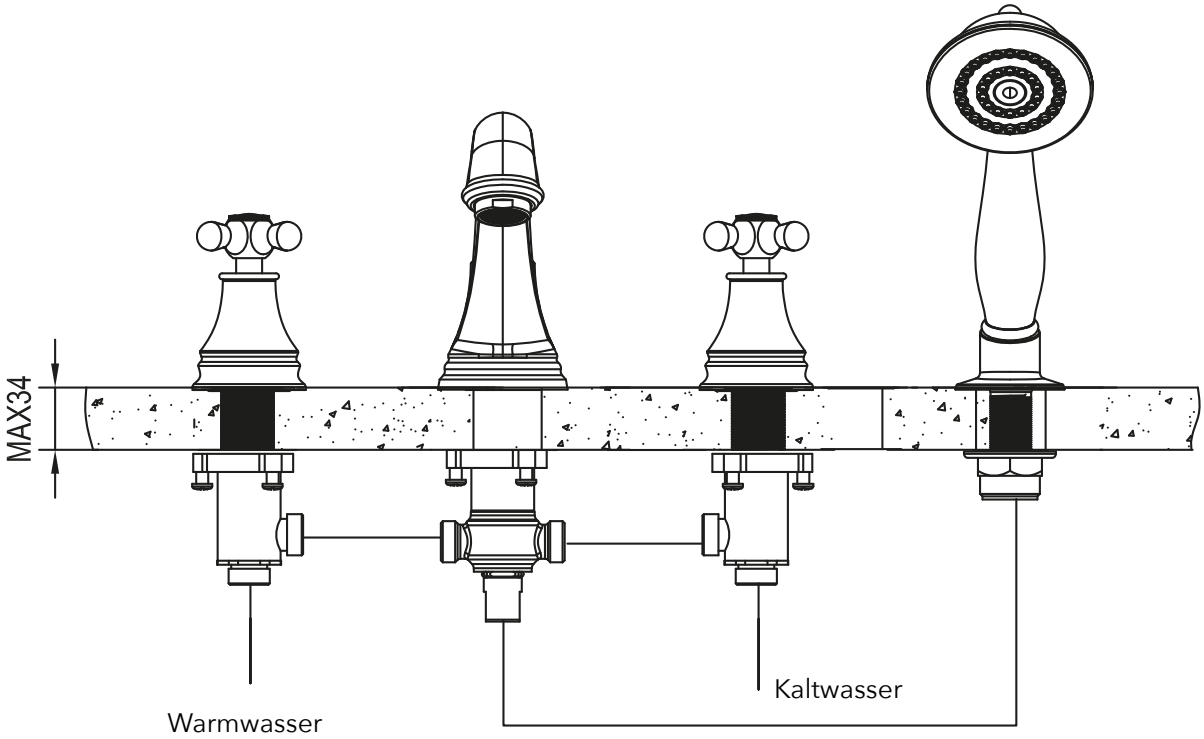

Wir behalten uns das Recht vor, Aktualisierungen, Änderungen oder Ergänzungen an den bereitgestellten Informationen und Daten vorzunehmen.