Aufputz Duschsystem mit Armatur

Artikelnummer: PG33X

PaulGurkes® GmbH

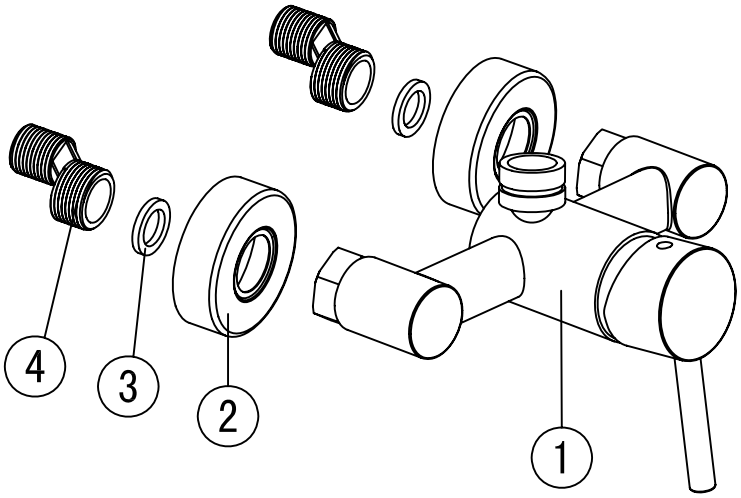

Komponenten

Nr.	Komponente	Anzahl
1	Armatur	1
2	Blende	2
3	Dichtung	2
4	S-Anschlüsse	2

Technische Daten

Eigensicher gegen Rückfließen DIN EN 1717
Empfohlener Druck 1-5 Bar
2-Wege Umsteller
Material: Messing verchromt
1/2" Anschlüsse

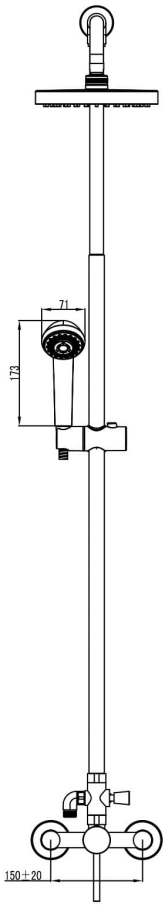

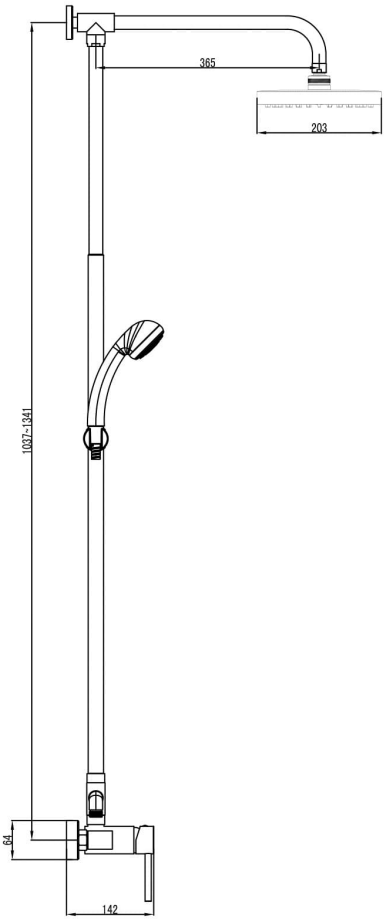

Aufputz Duschsystem Montieren

- Umwickeln Sie die S-Anschlüsse mit Teflonband oder Hanf und drehen Sie diese in die 3/4" Anschlüsse in die Wand. Richten Sie die S-Anschlüsse so aus, dass die Armatur waagerecht an der Wand montiert werden kann. Nachdem die Anschlüsse justiert wurden, montieren Sie die Abdeckblenden der Armatur.
- Legen Sie die vorhandene Dichtung in die Überwurfmutter der Mischbatterie. Montieren Sie anschließend die Duscharmatur an den in Schritt 1 angebrachten S-Anschlüssen. Nachdem die Duscharmatur montiert wurde, messen Sie den Abstand, den Sie für die obere Halterung benötigen.
- Montieren Sie nun die Brausestange an der Armatur. Nehmen Sie die Brausehalterung und schieben Sie diese von oben auf die Duschstange. Messen Sie nun den benötigten Abstand der oberen Halterung und fixieren Sie diese. Montieren Sie anschließend den Brausearm durch Fixierung der Madenschrauben.
- Installieren Sie nun die Regenbrause und Handbrause.
- Machen Sie anschließend einen Funktionstest.

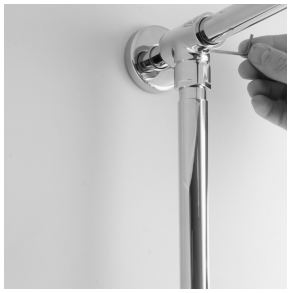

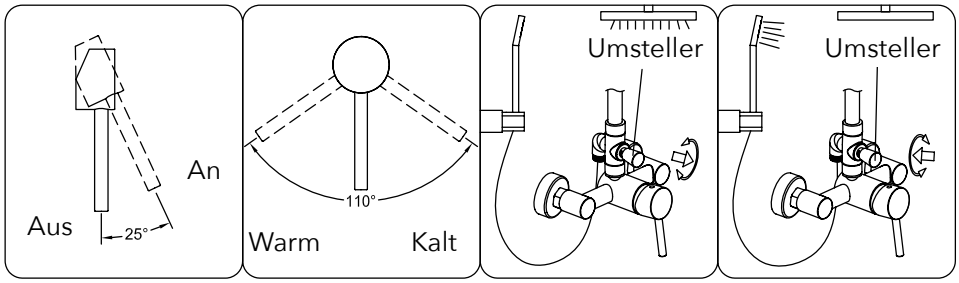

Installationshinweise

- Beachten Sie bei der Installation alle erforderlichen gesetzlichen und nationalen Bestimmungen (anerkannte Regeln der Technik) und halten Sie diese ein.
- Wir behalten uns das Recht vor, Aktualisierungen, Änderungen oder Ergänzungen an den bereitgestellten Informationen und Daten vorzunehmen.