Unterputz Armatur

Artikelnummer: PGHPUM2

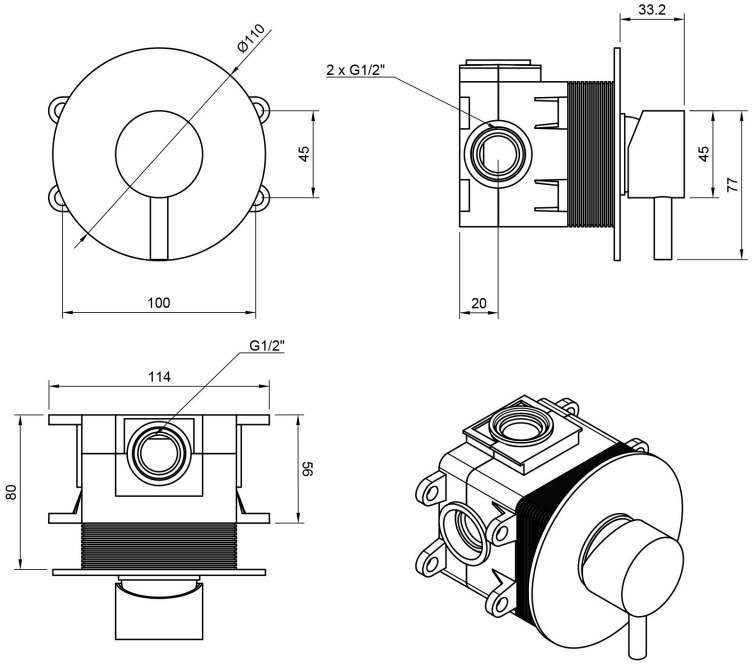

Komponenten

Nr.	Komponente	Anzahl
1	Griff	1
2	Blende	1
3	Box	1
4	**Zertifikat** unter: www.paulgurkesshop.de	1
5	Anleitung	1

Installationsvorbereitung

- Verwenden Sie die vorderen Befestigungspunkte um die Box in eine Holz oder Ständerwand zu installieren.
- Verwenden Sie die hinteren Befestigungspunkte um die Box in einer massiven Wand zu verankern.
- Überprüfen Sie ob Sie genügend Platz für die Unterputz-Box haben.
- Spülen Sie die Leitung, bevor Sie die Armatur montieren.

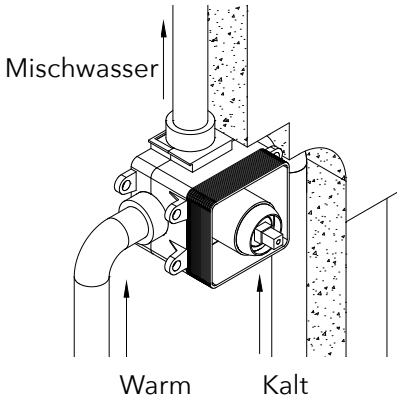

Installationsschritte

- Überprüfen Sie die Einbautiefe (vergessen Sie nicht den Putz und die Fliesen!)
- Schließen Sie links Warmwasser und rechts Kaltwasser an.
- Schließen Sie den Verbraucher oben an.
- Überprüfen Sie die Montage auf Dichtheit.
- Putzen Sie die Montage ein und dichten Sie die Armatur mit einer geeigneten Dichtmanschette im Verbund ab.
- Fliesen Sie die Wand.
- Schneiden Sie den überstehenden Kunststoff der Box ab und montieren Sie Sichtteile.

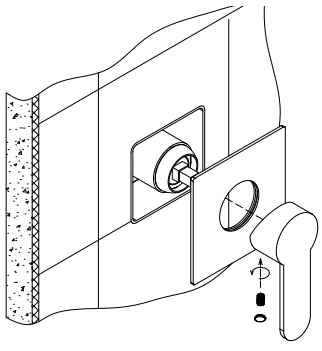

Wasser regeln

- Regeln Sie die Intensität indem Sie den Griff anwinkeln. Durch Bewegen des Griffs nach links (warm) und rechts (kalt) regeln Sie die Temperatur.

WICHTIG

- Das Loch in der Fliese muss exakt die Maße der Box haben, sonst verdeckt die Blende nicht den Ausschnitt der Fliese.

Wir behalten uns das Recht vor, Aktualisierungen, Änderungen oder Ergänzungen an den bereitgestellten Informationen und Daten vorzunehmen.