Unterputz Einhandmischer 3-Wege

Artikelnummer: PGVM24

PaulGurkes GmbH

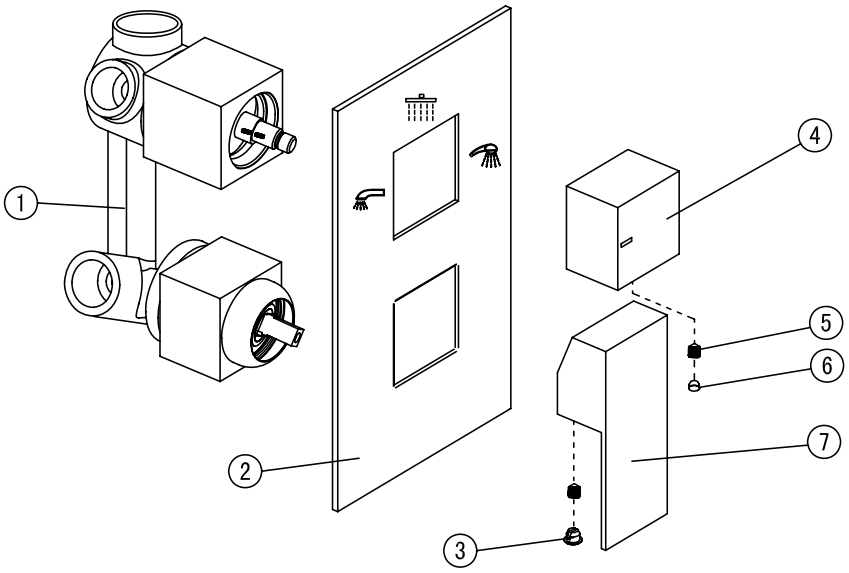

Komponenten

Nr.	Komponente	Anzahl
1	Unterputzelement	1
2	Blende	1
3	Pin & Madenschraube	1
4	Umstellerknopf	1
5	Madenschraube	1
6	Pin	1
7	Griff	1
8	**Zertifikat** unter: www.paulgurkesshop.de	1

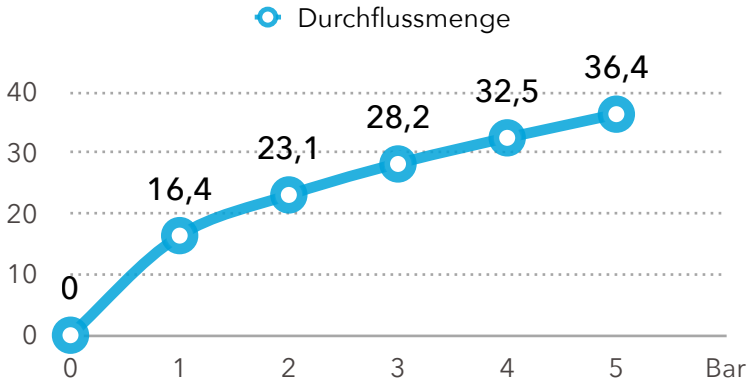

Technische Daten Keramikkartusche

KTW-Zulassung für Trinkwasser
Empfohlener Druck 1-5 Bar
Öffnungswinkel 25°
Maximale Temperatur 90°
Lebensdauer 70.000 Zyklen (EN 817)
Rotation 90°

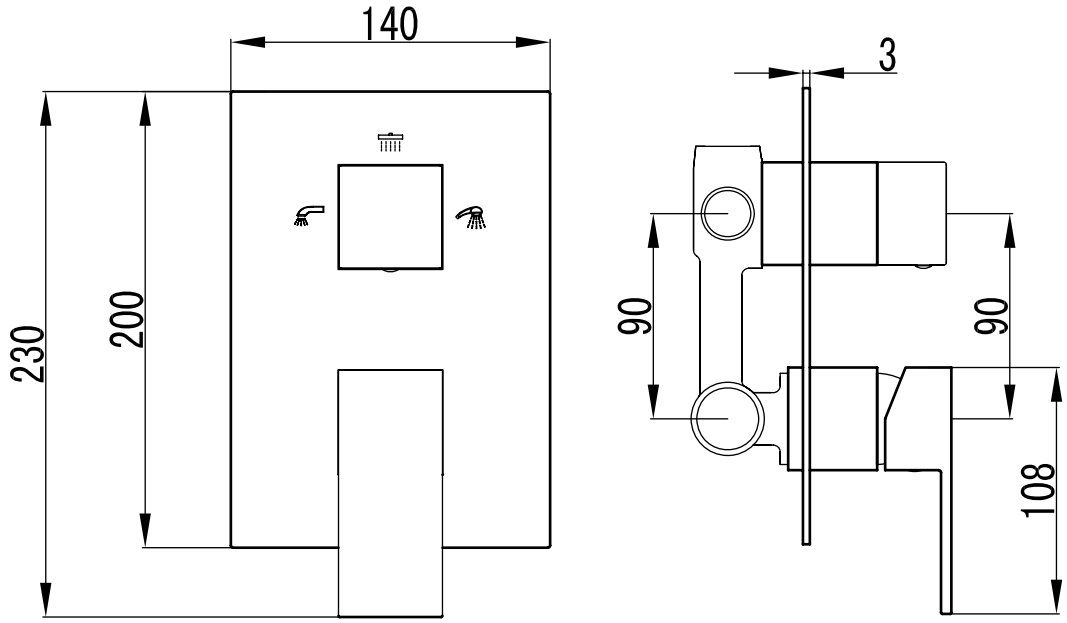

Bedienung

- Durch drehen der Position des oberen Umstellers kann zwischen den Verbrauchern geschaltet werden.
- Regeln Sie die Temperatur und die Intensität wie im unteren Schaubild.

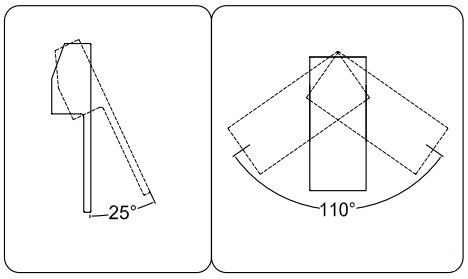

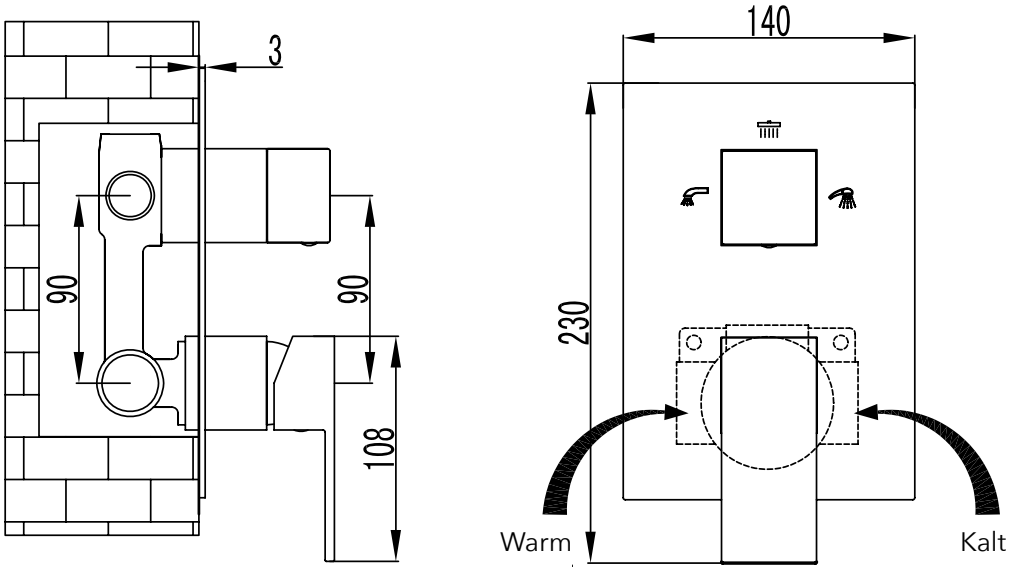

Installationsschritte

- Legen Sie die Zuleitungen so, dass diese an die jeweiligen warm/-kaltwasser 1/2“ Anschlüsse angeschlossen werden können.
- Achten Sie auf die Einbautiefe, sodass der Einhandmischer bedienbar ist.
- Fixieren Sie den Unterputzkörper in der Wand, sodass dieser einen festen Sitz hat.
- Montieren Sie den Griff.

Säuberung & Wartung

Um eine gleichbleibende Qualität zu gewährleisten, ist folgendes zu beachten:

- Mit sauberem Wasser abspülen & mit Mikrofasertuch trocknen.
- Schmutz nur mit milden Reinigungsmitteln entfernen.
- Benutzen Sie keine Scheuermilch, Polierpaste, Papiertücher, etc.
- Benutzen Sie keine säurehaltigen Reinigungsmittel oder Seife.

PaulGurkes Qualität

- Herzlichen Glückwunsch zum Kauf Ihres PaulGurkes Qualitätsproduktes. Unsere Produkte sind technisch ausgereift und unter Verwendung hochwertiger Materialien gefertigt.
- Jedes Produkt unterzieht sich einer handverlesenen Qualitätskontrolle.
- Sollten Sie mit unseren Produkten nicht zufrieden sein, kontaktieren Sie uns.

Wir behalten uns das Recht vor, Aktualisierungen, Änderungen oder Ergänzungen an den bereitgestellten Informationen und Daten vorzunehmen.