Wannenarmatur

Artikelnummer: PGKV28

PaulGurkes GmbH

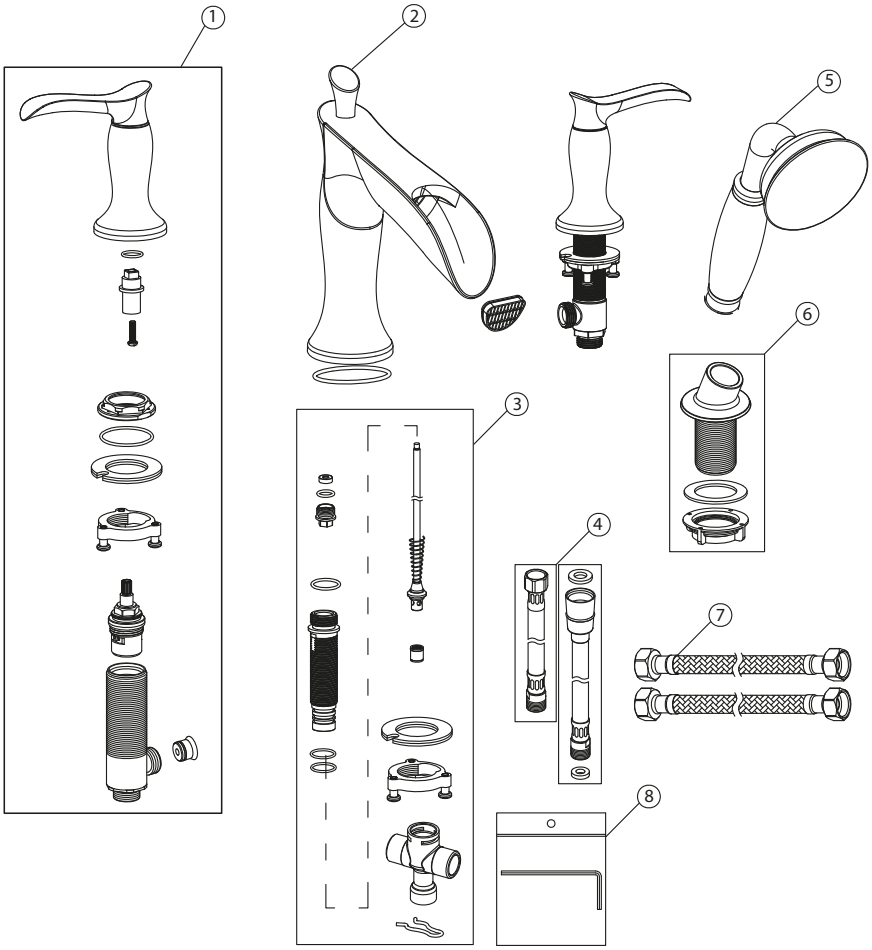

Komponenten

Nr.	Komponente	Anzahl
1	Bedienelement	1
2	Auslauf	1
3	Umsteller	1
4	Verbindungsschläuche	2
5	Handbrause	1
6	Handbrausenaufnahme	1
7	Flexschläuche	2
8	Montagewerkzeug	1
9	**Zertifikat** unter: www.PaulGurkesShop.de	0

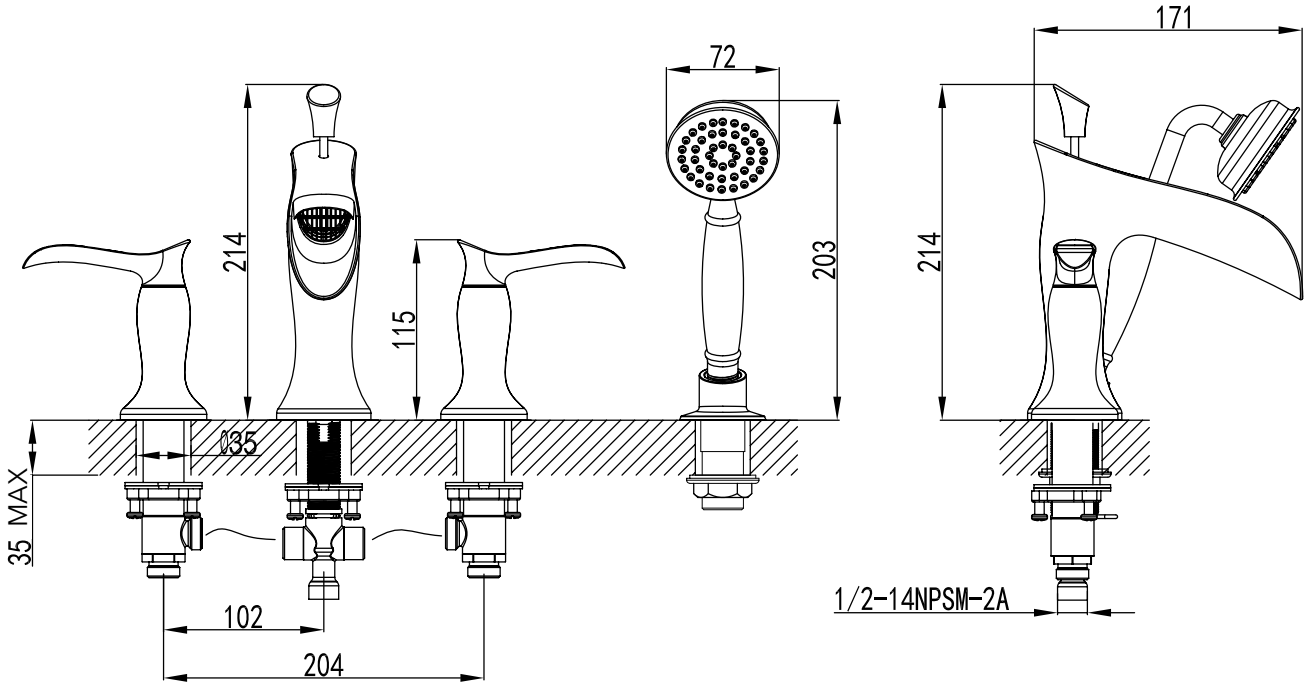

Bedienung

- Regeln Sie die Intensität des Wassers mit den Griffen wie unten zu sehen.
- Regeln Sie die Temperatur des Wassers durch mischen von Warm/-Kaltwasser.

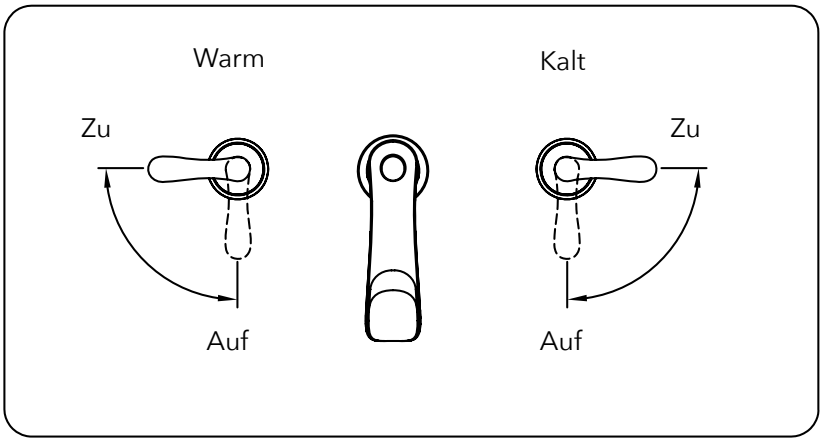

Leitungen

- Schließen Sie die Warm-/Kaltwasserleitungen handfest an die Bedienelemente an.
- Verbinden Sie die Warm-/Kaltwasserleitungen der Bedienelemente wie unten abgebildet mit dem Auslauf.
- Schließen Sie die Handbrause an den unteren Abgang des Umstellers an.

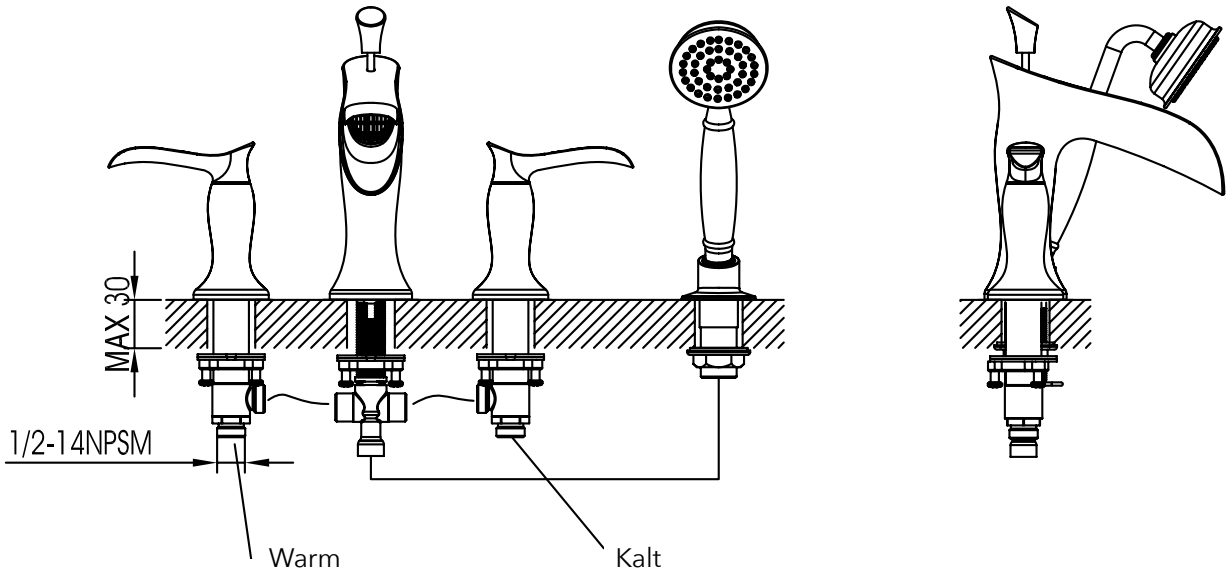

Installationshinweise

Beachten Sie bei der Installation alle erforderlichen gesetzlichen und nationalen Bestimmungen (anerkannte Regeln der Technik) und halten Sie diese ein.

Wir behalten uns das Recht vor, Aktualisierungen, Änderungen oder Ergänzungen an den bereitgestellten Informationen und Daten vorzunehmen.