Wannenrandarmatur 4-Loch

Artikelnummer: PG28VENUS

PaulGurkes GmbH

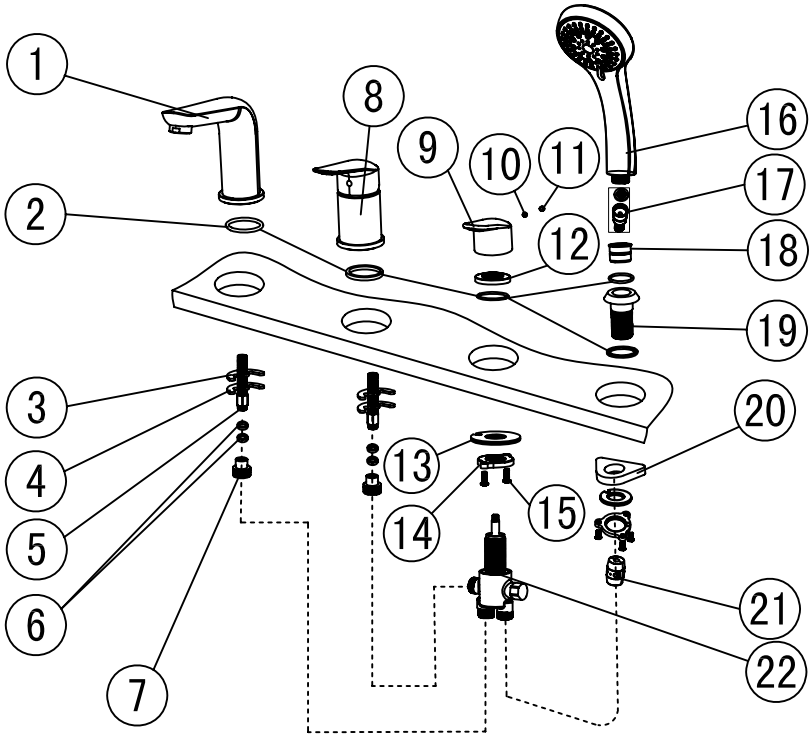

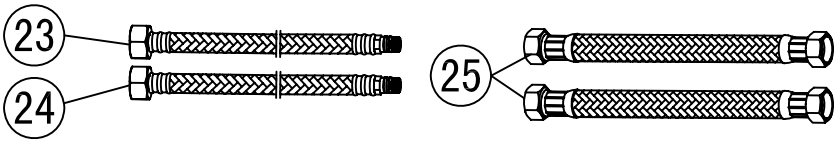

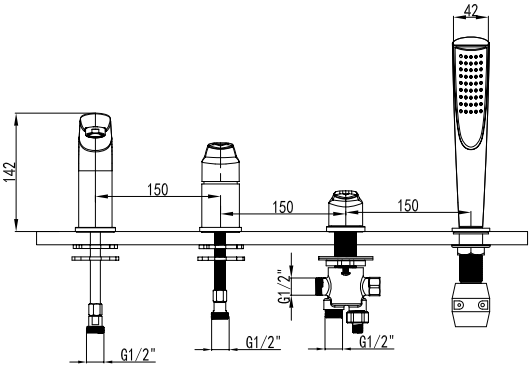

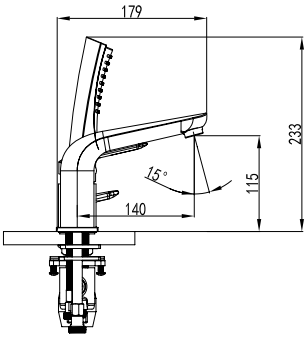

Komponenten

Nr.	Komponente	Anzahl
1	Auslauf	1
2	Dichtung	5
3	Halbmond-Dichtung	2
4	Halbmond	2
5	Gewindestange	2
6	Dichtung	4
7	Adapter	2
8	Einhandmischer	1
9	Umstellergriff	1
10	Madenschraube	1
11	Pin	1
12	Sockel	1
13	Dichtung	2
14	Befestigung	2
15	Schraube	5
16	Handbrause	1
17	Brauseschlauch	1
18	Einsatz	1
19	Handbrausenbefestigung	1
20	Befestigungsplatte	1
21	Gewicht	1
22	Umstellerelement	1
23 - 25	Flexschlauch	4
23	**Zertifikat** unter: www.paulgurkesshop.de	1

Installationshinweise

- Beachten Sie bei der Installation alle erforderlichen gesetzlichen und nationalen Bestimmungen (anerkannte Regeln der Technik) und halten Sie diese ein.

Bedienung

- Links Warmwasser
- Rechts Kaltwasser
- Durch anwinkeln des linken Bedienelementes wird die Wassermenge geregelt.
- Durch Drehen des linken Bedienelementes wird die Temperatur geregelt.
- Durch Drehen des rechten Bedienelementes wird zwischen den Verbrauchern geschaltet.

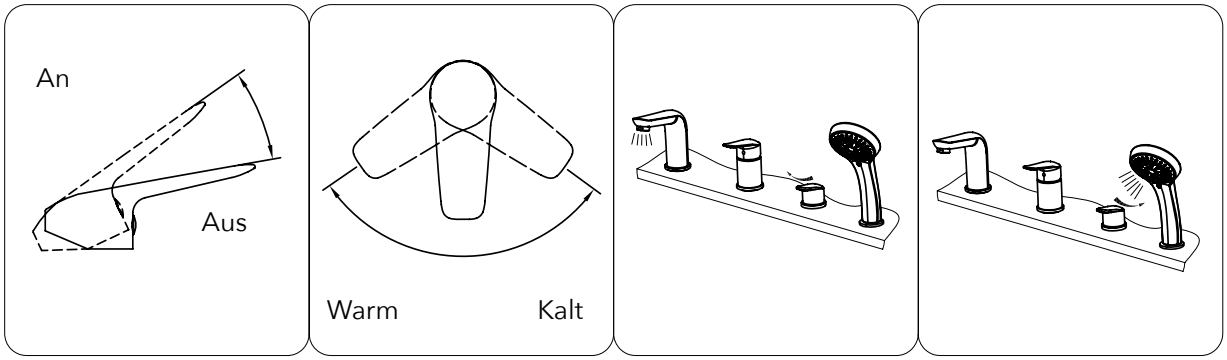

Leitungen

- Schließen Sie die Warm-/Kaltwasserleitungen an.
- Schließen Sie den Auslauf an den unteren linken Ausgang des Umstellerelementes an.
- Schließen Sie die Handbrause an den unteren rechten Abgang des Umsteller an.
- Schließen Sie den Mischwasser-Ausgang des Einhandmischers an den Eingang des Umstellers an.

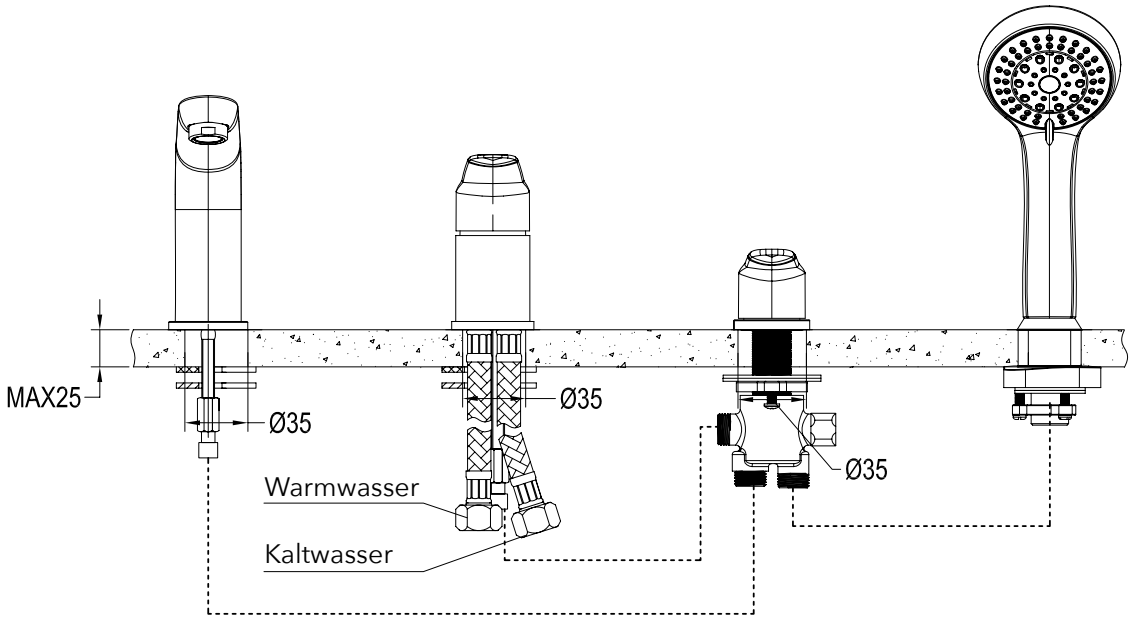

Wir behalten uns das Recht vor, Aktualisierungen, Änderungen oder Ergänzungen an den bereitgestellten Informationen und Daten vorzunehmen.