Unterputz 2-Wege Armatur für PGBASIC

Artikelnummer: PGSNOW / PGSHINE

PaulGurkes GmbH

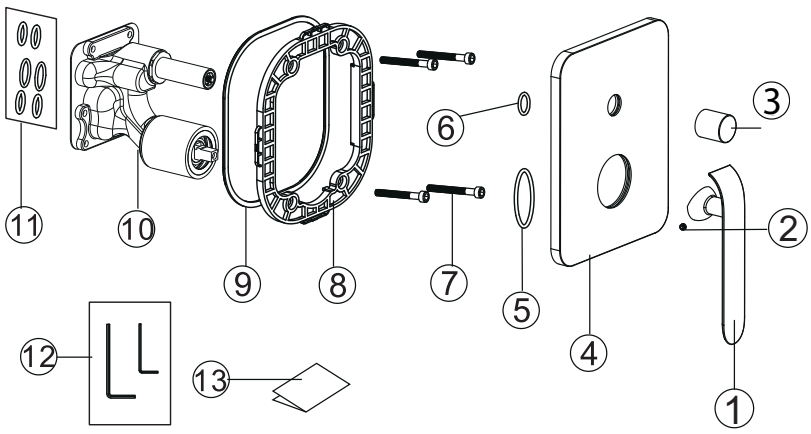

Komponenten

Nr.	Komponente	Anzahl
1	Griff	1
2	Madenschraube	1
3	Umstellerknopf	1
4	Blende	1
5	Dichtung	1
6	Dichtung	1
7	Schraube	4
8	Fliesenspiegel	1
9	Dichtung	1
10	Armatur	1
11	Dichtung	6
12	Schlüssel	2
13	**Zertifikat** unter: www.paulgurkesshop.de	1
14	Anleitung	1

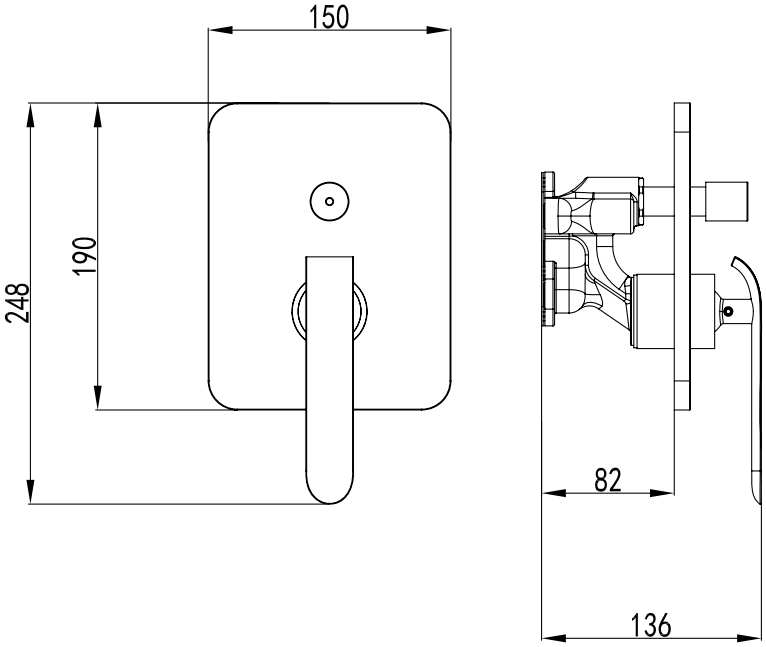

Installationsschritte

- Nach der Installation der Unterputz-Box und Prüfung auf Dichtheit ist das Wasser abzustellen.
- Entfernen Sie den Schutz der Box. Montieren Sie die Armatur wie im zweiten Schaubild.
- Ziehen Sie die Schrauben fest an, vergessen Sie die O-Ringe nicht.
- Montieren Sie nun die Abdeckungen wie im dritten Bild. Justieren Sie die Abdeckung, bevor Sie diese fixieren.
- Installieren Sie die Blende der Armatur wie im letzten Installationsbild.
- Montieren Sie nun den Rest der Armatur.

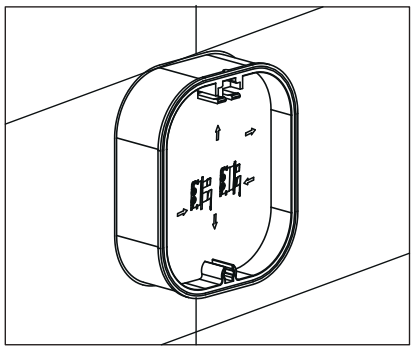

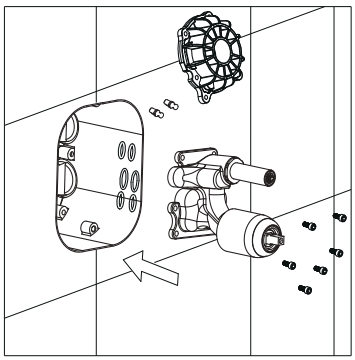

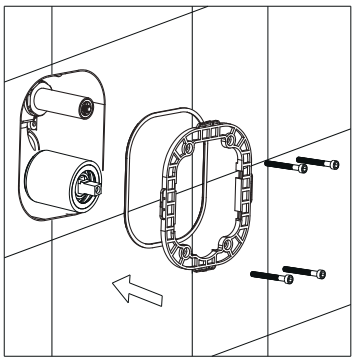

Ausgänge schalten

- Ohne betätigen des Umstellers ist der untere Ausgang des Grundkörpers aktiv (Handbrause).
- Durch Drücken des Umstellers ist der obere Ausgang des Grundkörpers aktiv (Kopfbrause).

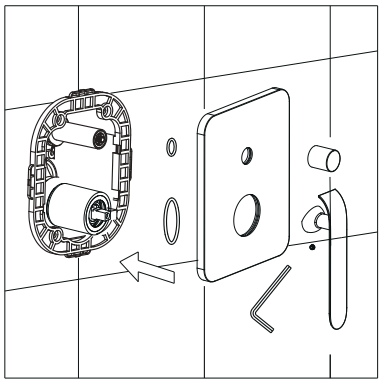

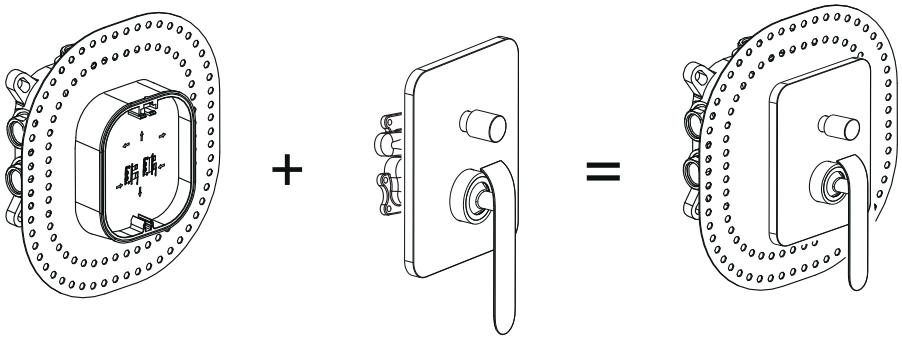

Wasser regeln

- Regeln Sie die Intensität indem Sie den Griff anwinkeln. Durch Bewegen des Griffs nach links (warm) und rechts (kalt) regeln Sie die Temperatur.

Säuberung & Wartung

Um eine gleichbleibende Qualität zu gewährleisten, ist folgendes zu beachten:

- Mit sauberem Wasser abspülen & mit Mikrofasertuch trocknen.
- Schmutz nur mit milden Reinigungsmitteln entfernen.
- Benutzen Sie keine Scheuermilch, Polierpaste, Papiertücher, etc.
- Benutzen Sie keine säurehaltigen Reinigungsmittel oder Seife.

PaulGurkes Qualität

- Herzlichen Glückwunsch zum Kauf Ihres PaulGurkes Qualitätsproduktes. Unsere Produkte sind technisch ausgereift und unter Verwendung hochwertiger Materialien gefertigt.
- Jedes Produkt unterzieht sich einer handverlesenen Qualitätskontrolle.
- Sollten Sie mit unseren Produkten nicht zufrieden sein, kontaktieren Sie uns.

Wir behalten uns das Recht vor, Aktualisierungen, Änderungen oder Ergänzungen an den bereitgestellten Informationen und Daten vorzunehmen.