Standarmatur für Badewannen

Artikelnummer: PGVESTAND2

PaulGurkes GmbH

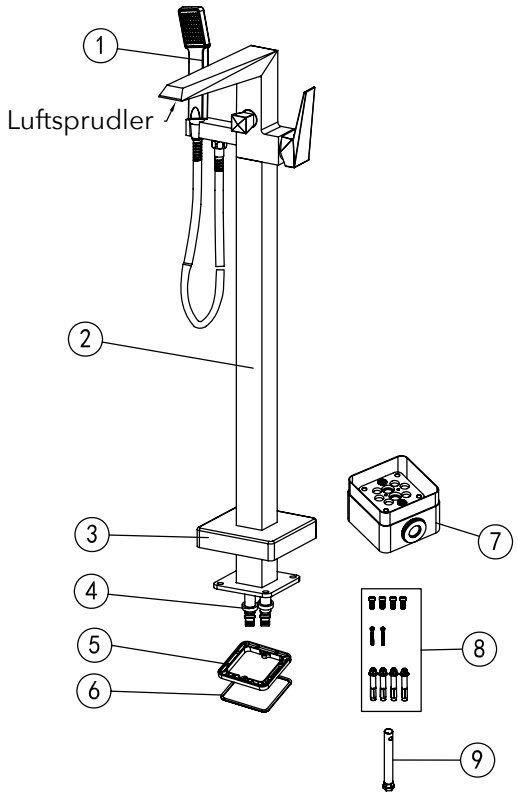

Komponenten

Nr.	Komponente	Anzahl
1	Handbrause	1
2	Armatur	1
3	Blende	1
4	Flexschlauch	2
5	Fliesenspiegel	1
6	Dichtung	1
7	Grundkörper	1
8	Montagematerial	1
9	Werkzeug	1
10	Zertifikat unter: www.PaulGurkesShop.de	0

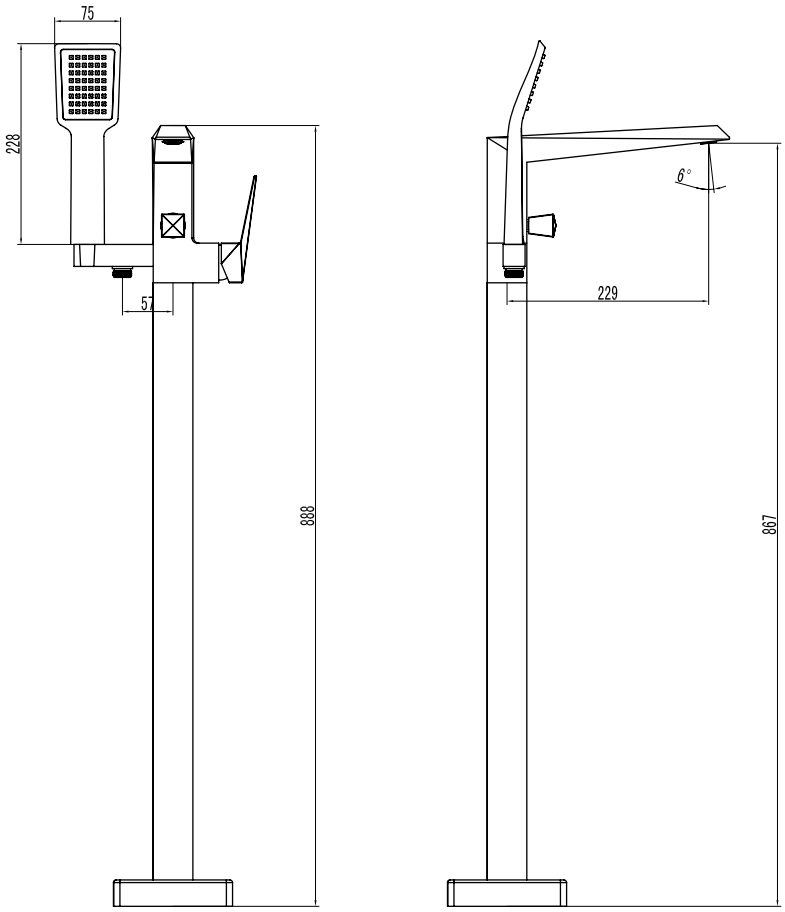

Technische Daten Keramikkartusche

KTW-Zulassung für Trinkwasser
Empfohlener Druck 1-5 Bar
Öffnungswinkel 25°
Maximale Temperatur 90°
Lebensdauer 70.000 Zyklen (EN 817)
Rotation 90°

Installationshinweise

Beachten Sie bei der Installation alle erforderlichen gesetzlichen und nationalen Bestimmungen (anerkannte Regeln der Technik) und halten Sie diese ein.

Wir behalten uns das Recht vor, Aktualisierungen, Änderungen oder Ergänzungen an den bereitgestellten Informationen und Daten vorzunehmen.

Bedienung

- Regeln Sie die Temperatur die im unteren Schaubild zu sehen.
- Regeln Sie zwischen dem Auslauf und der Handbrause indem Sie den Umsteller wie abgebildet betätigen.

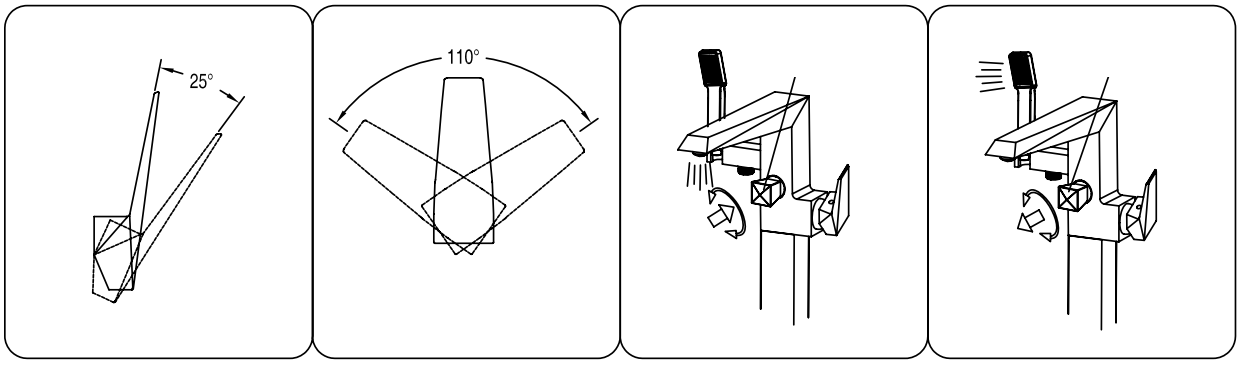

Installation - Vorbereitung

- Das Installationsloch sollte mindestens eine Länge von 130mm x 130mm aufweisen.
- Die minimale Einbautiefe beträgt 60mm, die maximale Einbautiefe beträgt 80mm.
- Die Warmwasserleitung befindet sich links, Kaltwasser rechts.
- **WICHTIG**:Beachten Sie unbedingt die Standrichtung der Armatur, bei der Montage der Box.

Installation - Unterputzkörper

- Bereiten Sie das Installationsloch wie im ersten Schritt vor und Bohren Sie vier Löcher für die Betonbolzen.
- Fixieren Sie den Unterputzkörper im Boden. Achten Sie dadrauf, dass der Körper parallel ausgerichtet ist.
- Schließen Sie die Warmwasser-/Kaltwasserleitungen an.
- Prüfen Sie die Installation auf Dichtheit.

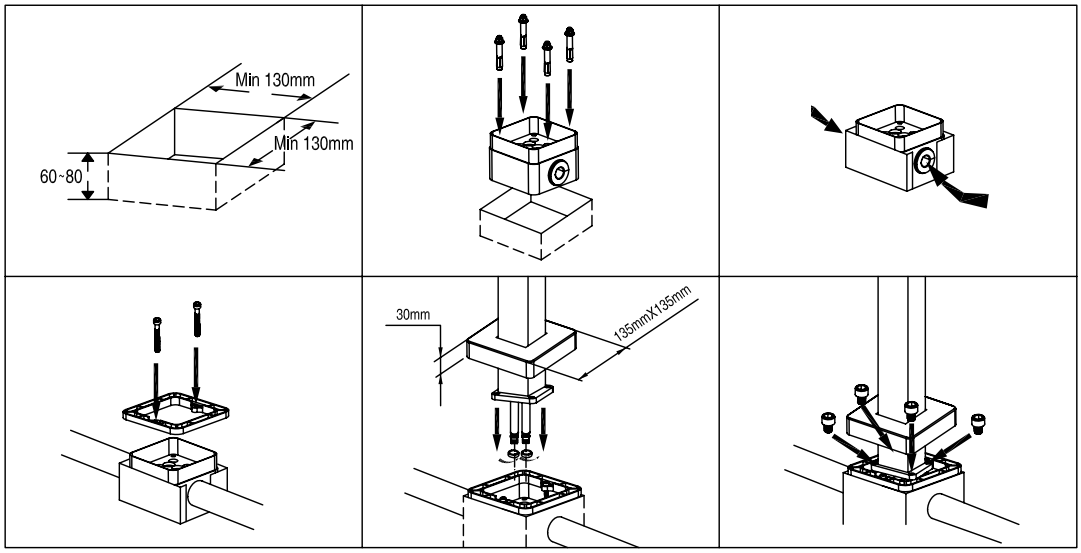

Installation - Einbau

- Bedecken Sie die Einbaubox mit Beton.
- Kontrollieren Sie die Ausrichtung der Box, diese sollte im 90° Winkel zum Boden sein.
- Verfliesen Sie die Box so exakt wie möglich, damit die Anschlüsse durch die Blende abgedeckt wird.
- Schneiden Sie den überstehenden Teil der Box ca. 2mm oberhalb der Fliesenkante ab.
- Montieren Sie den Fliesenspiegel.

Installation - Endmontage

- **Spülen Sie die Leitung!**
- Montieren Sie den Standfuß - Nutzen Sie die Dichtungen.
- Fixieren Sie den Standfuß mit der Einbaubox.
- Schieben Sie nun die Blende über den Standfuß.
- Schließen Sie nun die Mischbatterie an - nutzen Sie Dichtband.