# Standarmatur für Badewannen

Artikelnummer: PGBZSTAND

PaulGurkes GmbH

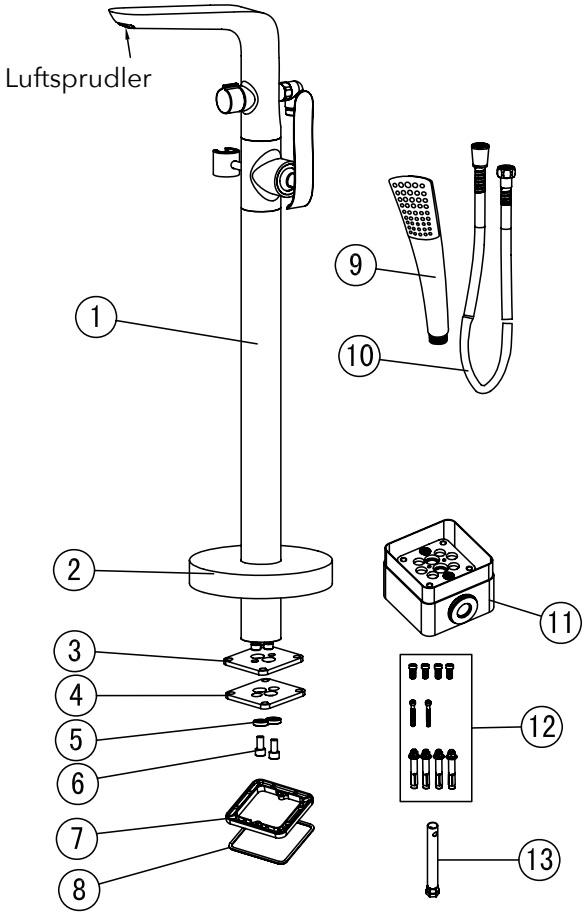


## Komponenten

| Nr. | Komponente | Anzahl |
|---|---|---|
| 1 | Standfuß | 1 |
| 2 | Blende | 1 |
| 3 | Bodenplatte | 1 |
| 4 | Bodenplatte | 1 |
| 5 | O-Ring | 2 |
| 6 | Schraube | 2 |
| 7 | Fliesenspiegel | 1 |
| 8 | Dichtung | 1 |
| 9 | Handbrause | 1 |
| 10 | Brauseschlauch | 1 |
| 11 | Einbaubox | 1 |
| 12 | Montagematerial | 1 |
| 13 | Werkzeug | 1 |
| 14 | **Zertifikat** unter: www.PaulGurkesShop.de | 0 |

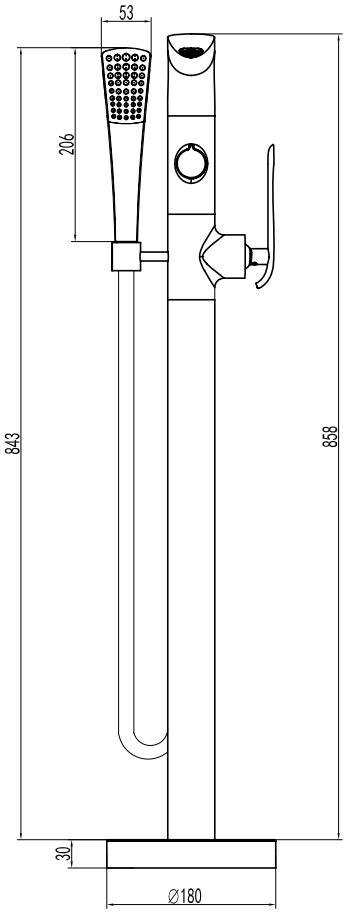


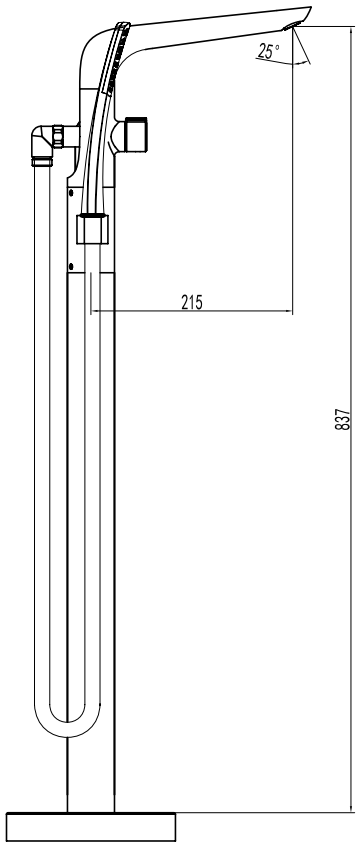

## Bedienung

- Regeln Sie die Temperatur die im unteren Schaubild zu sehen.
- Regeln Sie zwischen dem Auslauf und der Handbrause indem Sie den Umsteller wie abgebildet betätigen.

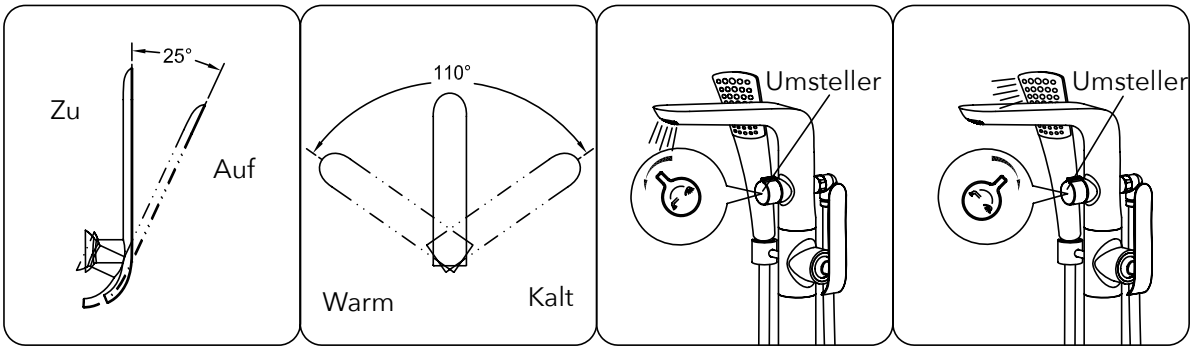


## Installation - Vorbereitung

- Das Installationsloch sollte mindestens eine Länge von 130mm x 130mm aufweisen.
- Die minimale Einbautiefe beträgt 60mm, die maximale Einbautiefe beträgt 80mm.
- Die Warmwasserleitung befindet sich links, Kaltwasser rechts.
- **WICHTIG**:Beachten Sie unbedingt die Standrichtung der Armatur, bei der Montage der Box.

## Installation - Unterputzkörper

- Bereiten Sie das Installationsloch wie im ersten Schritt vor und Bohren Sie vier Löcher für die Betonbolzen.
- Fixieren Sie den Unterputzkörper im Boden. Achten Sie dadrauf, dass der Körper parallel ausgerichtet ist.
- Schließen Sie die Warmwasser-/Kaltwasserleitungen an.
- Prüfen Sie die Installation auf Dichtheit.

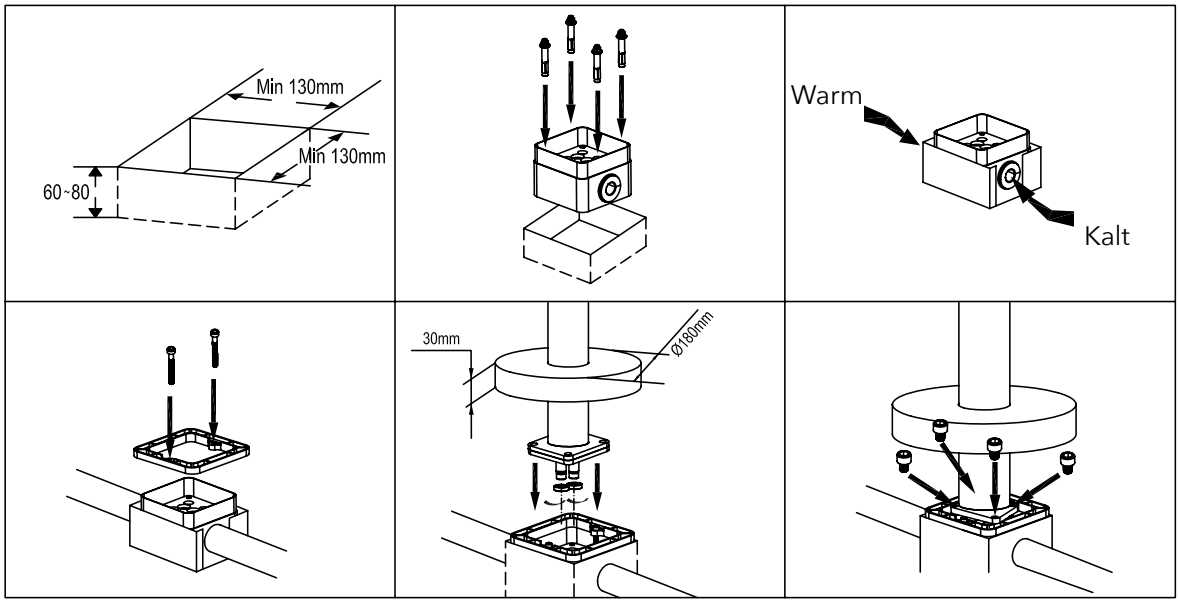


## Installation - Einbau

- Bedecken Sie die Einbaubox mit Beton.
- Kontrollieren Sie die Ausrichtung der Box, diese sollte im 90° Winkel zum Boden sein.
- Verfliesen Sie die Box so exakt wie möglich, damit die Anschlüsse durch die Blende abgedeckt wird.
- Schneiden Sie den überstehenden Teil der Box ca. 2mm oberhalb der Fliesenkante ab.
- Montieren Sie den Fliesenspiegel.

## Installation - Endmontage

- **Spülen Sie die Leitung!**
- Montieren Sie den Standfuß - Nutzen Sie die Dichtungen.
- Fixieren Sie den Standfuß mit der Einbaubox.
- Schieben Sie nun die Blende über den Standfuß.
- Schließen Sie nun die Mischbatterie an - nutzen Sie Dichtband.